Kit cylindre d'interverrouillage AGA 7102

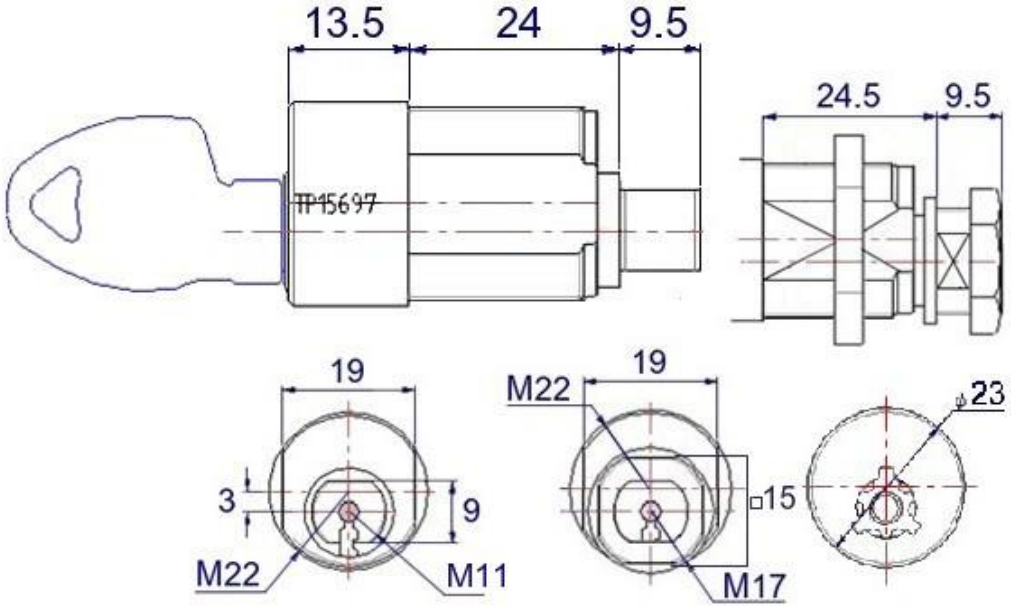

Cylindre en laiton chromé avec goupilles et ressorts en inox AISI 303.
Entraînement de came par rotor M11//9 ou par rotor M17□15 si l'adaptateur est installé.
Clé prisonnière à 90° ou 180° droite ou gauche, en fonction du choix de la came de butée et de sa position.
Clé en étoile type BOROBILL : 97 000 combinaisons par profil de clé.
Possibilité de marquage au-dessus ou au-dessous de l'entrée de clé.

Réf. **RX2224N1X** *Nomenclature en page suivante et choix de montage ensuite*

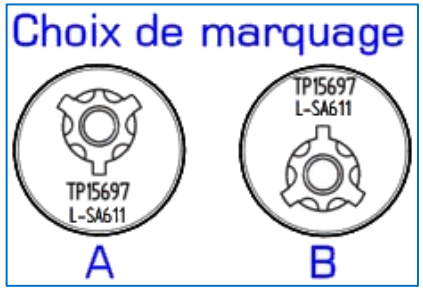

Kit cylindre d'interverrouillage AGA 7102

NOMENCLATURE

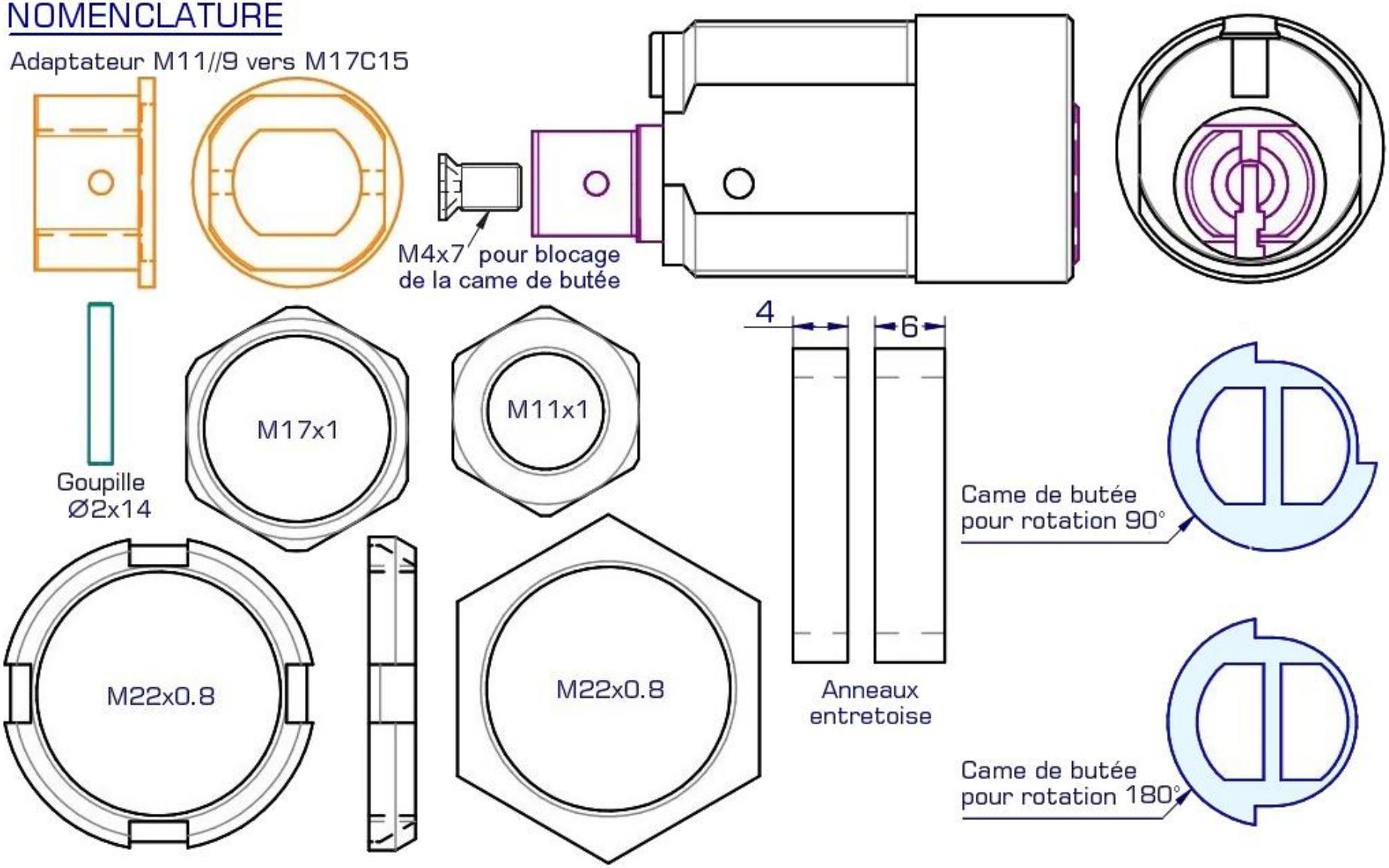

Kit cylindre d'interverrouillage AGA 7102

CHOIX DU FORMAT D'ENTRAINEMENT

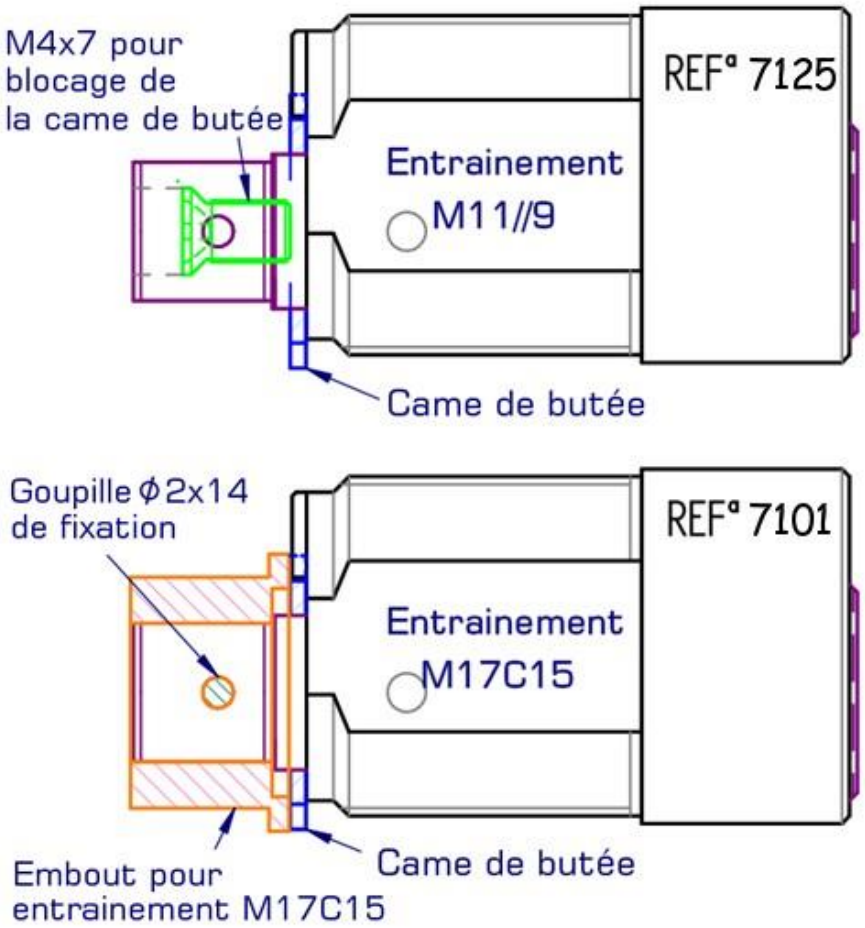
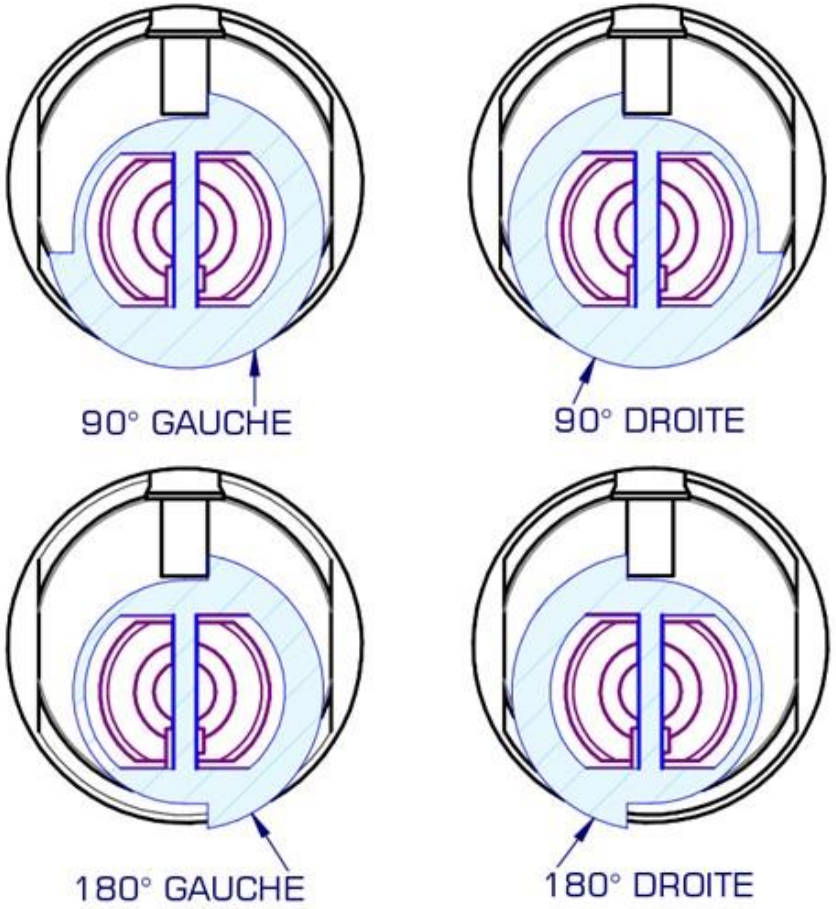
CHOIX DU SENS ET DE L'ANGLE DE ROTATION